SEZIONE 4–4

1:200

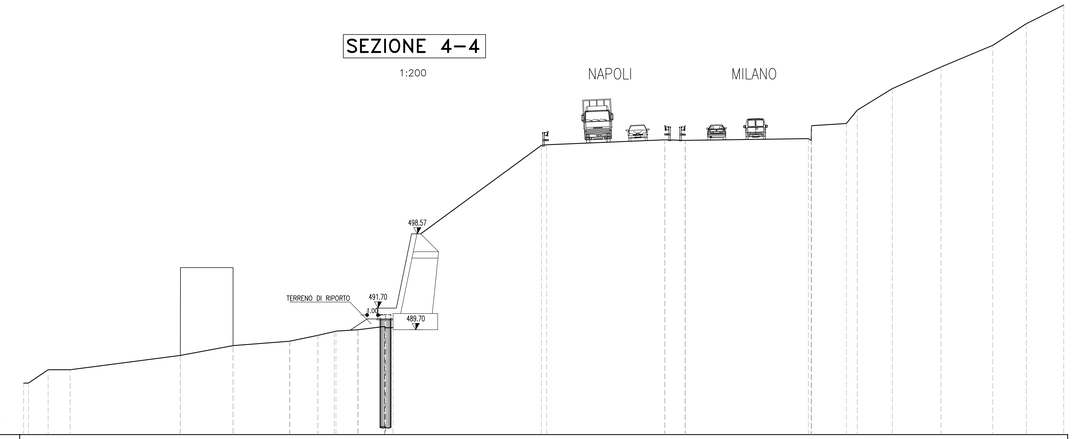

PROGRESSIVE	-19.00 / -18.00	-4.63	-4.30	-33.61	-38.72	-53.49	-56.88	-59.87	-57.19	-54.69 / -53.91	-21.11 / -20.39	11.20	13.09	24.48 / 24.70	27.99	28.99	32.24	36.74	41.52	44.63	48.09
PARZIALI	0.82	1.81	2.03	10.19	4.86	5.24	2.61	1.45 / 0.82	2.02	2.49	0.78	13.72	0.68 / 0.72	10.92	1.89	11.39	0.22 / 0.24	3.22	1.01	3.25	4.50	4.78	3.11	3.46	
QUOTE TERRENO	484.73 / 484.91	486.00	486.00	497.32	488.33	488.84	491.79	489.66 / 489.84	489.33	490.00 / 490.41		506.76 / 506.96	507.26	507.27	506.97 / 506.77	508.77	510.00	512.00	514.00	516.00	518.00	519.73			

ARMATURA TIPO

1:50

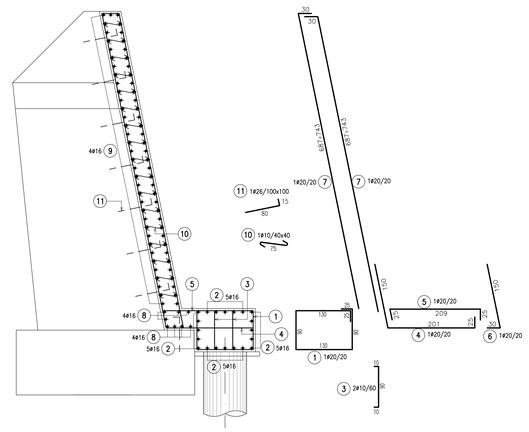

SEZIONE 5–5

1:200

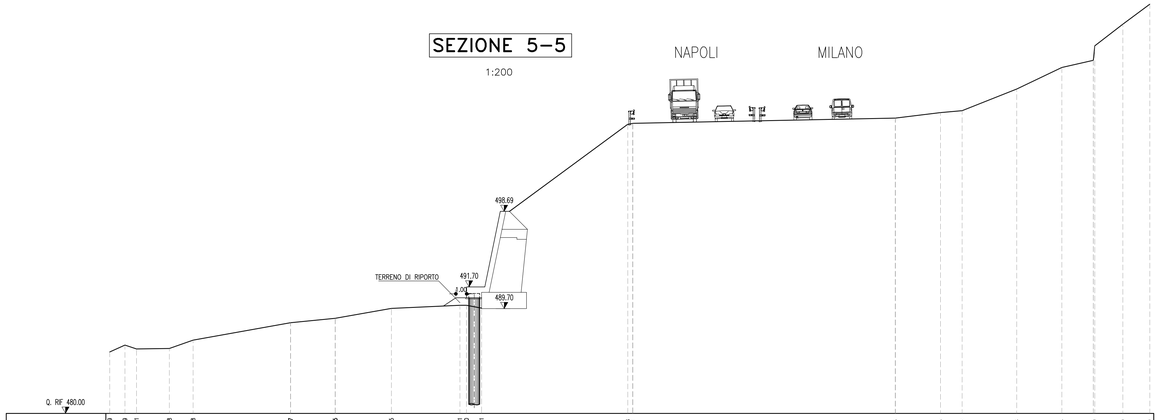

PROGRESSIVE	-48.09	-44.69	-43.61	-31.18	-31.37	-27.25	-22.05	-15.71	-15.10	-13.71	-0.19 / 0.28	24.54	28.73	30.74	35.78	39.98	42.08	43.50	48.09
PARZIALI	1.40	1.07	3.04	2.19	9.01	0.00	4.12	0.00	5.20	6.34	0.61	1.39	13.53	0.46	24.28	0.00	4.18	2.00	5.04	4.17	2.91	0.00	2.60	2.50	
QUOTE TERRENO	485.68	486.32	485.96	486.01	486.78	488.39	488.80	489.72	490.00	490.00	489.74	506.74	506.83		507.32	507.82	508.00	510.00	512.00	514.00	514.00	516.00	518.00	519.85	

TRAVE DI COLLEGAMENTO

1:20

CARPENTERIA

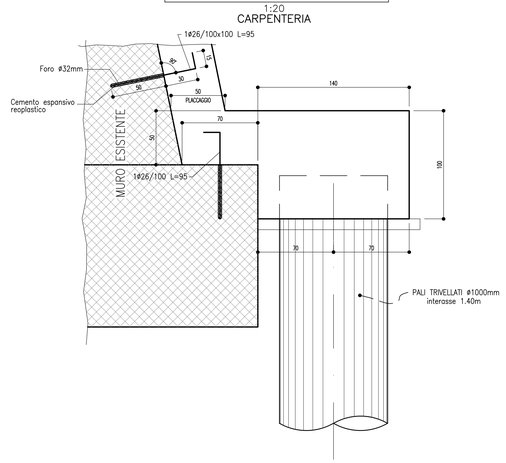

NOTE

– PRIMA DELL'INIZIO DELLE LAVORAZIONI DOVRANNO ESSERE VERIFICATE LE QUOTE, LA PRESENZA DI EVENTUALI SOTTOSERVIZI E LE GEOMETRIE DELLE OPERE ESISTENTI;

– NELL'EVENTUALITA' DI PRESENZA DI ACQUA DURANTE L'ESECUZIONE DEGLI SCAVI L'IMPRESA, IN ACCORDO CON LA D.L., DOVRA' ADOTTARE I MEZZI PIU' OPPORTUNI PER MANTENERE COSTANTEMENTE ASCIUTTO IL FONDO DELLO SCAVO E TALI MEZZI DOVRANNO ESSERE SEMPRE MANTENUTI IN PERFETTA EFFICIENZA. INOLTRE, L'IMPRESA, DOVRA' PREVEDERE E PROVVEDERE, DURANTE TUTTA LA DURATA DEI LAVORI, AL REGOLARE DEFLUSSO DELLE ACQUE SUPERFICIALI ALLO SCOPO DI EVITARE RISTAGNI NEI PIANI DI LAVORO E VERSAMENTI NEGLI SCAVI APERTI;

– SI RIMANDA AGLI APPOSITI ELABORATI GRAFICI PER QUANTO RIGUARDA LE OPERE DI FONDAZIONE DEGLI IMPIANTI IN PROGETTO

SEZIONE 6bis–6bis

1:200

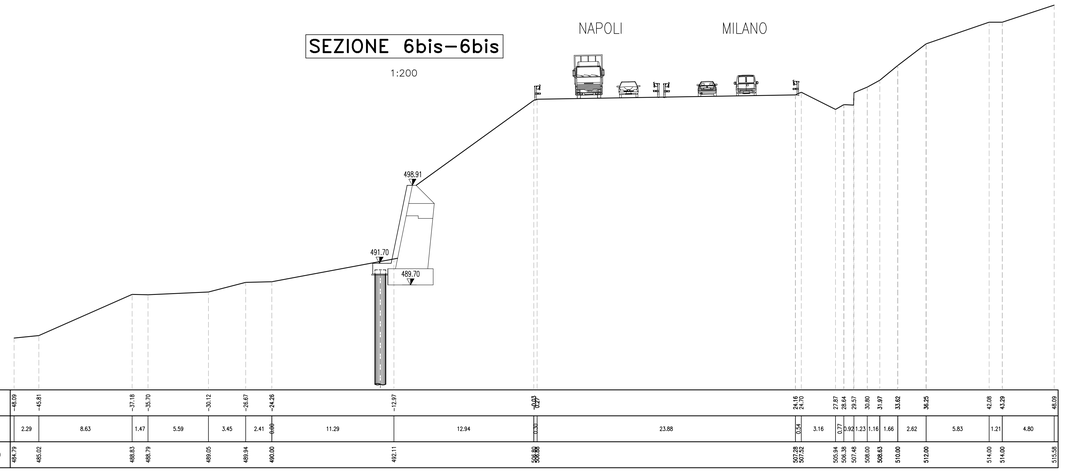

PROGRESSIVE	-48.09	-43.81	-37.18	-35.70	-30.12	-26.87	-24.26	-12.97	0.00 / 0.21	24.16 / 24.70	27.87	28.64	29.57	30.80	31.87	33.62	36.25	42.08	43.29	48.09
PARZIALI	2.29	8.63	1.47	5.59	3.45	2.41	0.00	11.29	12.94	0.54	3.16	0.75	0.92	1.23	1.16	1.66	2.62	5.83	1.21	4.80	
QUOTE TERRENO	484.79	480.02	488.83	488.79	489.95	489.94	490.00	492.11	506.86 / 506.92	507.28 / 507.32	506.94	506.38	507.48	508.00	508.63	510.00	512.00	514.00	514.00	515.58	

TABELLA FERRI

MARCA	ø mm	Q.TA'	LUNGHEZZA UNITARIA m	N°. TRAVI	LUNGHEZZA TOTALE m	SAGOMA cm	NOTE
1	20	5	4.90	1	24.50	90 25 130 130 90	
2	16	20	1.07	1	21.40	107	comprende la sovrapp. 50ø
3	10	2	1.10	1	2.20	10 90 10	2ø10/60
4	20	5	3.76	1	18.80	25 201 150	
5	20	5	2.59	1	12.95	25 209 25	
6	20	5	1.80	1	9.00	30 150	
7	20	10	7.45	1	74.50	30 687÷743	
8	16	8	1.07	1	8.56	107	comprende la sovrapp. 50ø
9	16	71	1.07	1	75.97	107	comprende la sovrapp. 50ø
10	10	45	0.75	1	33.75	75	
11	26	8	0.95	1	7.60	15 80	

DIAMETRI (mm.)	10	16	20	26		
PESO UNITARIO (Kg./m.)	0.617	1.578	2.466	4.168		
LUNGHEZZA TOTALE (m.)	35.95	105.93	139.75	7.60		
PESO PER DIAMETRI (Kg.)	22.18	167.16	344.62	31.68		
PESO TOTALE (Kg.)	565.64					

N.B. : IL PESO TOTALE E' RIFERITO AL METRO LINEARE

autostrade per l'italia

INTERVENTI DI CONSLIDAMENTO: TIPOLOGICO 4

- RIVESTIMENTO STRUTTURALE SU PALI

INTERVENTI DI MANUTENZIONE GEOTECNICA

RIVESTIMENTO STRUTTURALE
SEZIONI, CARPENTERIE, ARMATURE

CODICE IDENTIFICATIVO																												Ordinatore
RIFERIMENTO PROGETTO						RIFERIMENTO DIRETTORIO														RIFERIMENTO ELABORATO								SCALA: varie
Codice Commessa			Lotto		Fase	Capitolo		Paragrafo	WBS Sottopo		WBS Progressivo				PARTE D'OPERA			Tip.	Disciplina		Progressivo				Rev.		

		SUPPORTO SPECIALISTICO:		REVISIONE n.	data	
				0	DICEMBRE 2010	
				1		
				2		
	REDATTO:	VERIFICATO:		3		
				4		

VISTO DEL COMMITTENTE

autostrade per l'italia

IL PRESENTE DOCUMENTO NON POTRA' ESSERE COPIATO, RIPRODOTTO O ALTRIMENTI PUBBLICATO, IN TUTTO O IN PARTE, SENZA IL CONSENSO SCRITTO DELLA SOC. AUTOSTRADE PER L'ITALIA S.P.A., CHE UTILIZZA NON AUTORIZZATO SARA' PERSEGUITO A NORMA DI LEGGE.
THIS DOCUMENT MAY NOT BE COPIED, REPRODUCED OR PUBLISHED, EITHER IN PART OR IN ITS ENTIRETY, WITHOUT THE WRITTEN PERMISSION OF SOC. AUTOSTRADE PER L'ITALIA S.P.A. UNAUTHORIZED USE WILL BE PROSECUTED BY LAW.

Scala Plott.: 1:1